日付：R06. 11/22

UJ GROUP 車両チェックシート　管理番号：0135022

車 両 情 報

車名	初年度登録	型式	形状	車台番号
三菱ふそう	平成28年8月	TKG-FK64F	ドライバン	FK64F-590727

走行	馬力	シフト	ブレーキ	ボディ内寸
692,694km	240PS/177KW	M/T　6速	エアー	長：7,550 mm 幅：2,370 mm 高：2,720 mm 門高：2,540 mm

◎：良好　○：通常走行問題なし　△：要修理　／：装備無し　※あくまでも当社判断基準によるものです

◤ エンジン

点検項目	結果	状態
異音	◎	
オイル混入	◎	
オイル漏れ	○	ロッカーカバー、ロッカーケース にじみ
水混入	◎	
水漏れ	◎	
燃料漏れ	◎	
排気	◎	
マフラー	○	テールパイプすす付着
ターボ	◎	
冷却水吹返	◎	

◤ ミッション

点検項目	結果	状態
ギア鳴き	◎	
ギア抜け	◎	
クラッチ	◎	
異音	◎	
オイル漏れ	◎	
リターダ	／	

◤ 電装関係

点検項目	結果	状態
エアコン	◎	
スターター	◎	
オルタネーター	◎	
P/W（運転席）	◎	
P/W（助手席）	◎	
坂道発進装置	◎	
異常ランプ	◎	
オーディオ	○	ボタン陥没
バックカメラ	◎	カラー
電格ミラー	◎	
ETC	◎	2.0
タコグラフ	◎	アナログ

◤ 上物仕様

点検項目	結果	状態
床材質	／	木材

◤ キャビン

点検項目	結果	状態
シート	○	タバコ穴
ヘッドライト	◎	ＨＩＤ
ウィンカー	◎	
ワイパー	◎	
ミラー	◎	

◤ 走行関係

点検項目	結果	状態
リーフサス	◎	
エアサス	○	リヤエアサス、ひび
パワステ	◎	
ハンドル	◎	
燃料タンク	◎	スチール 200L

◤ デフ

点検項目	結果	状態
異音	◎	
オイル漏れ	◎	
デフロック	／	

特記事項 エンジンキー2本、キーレス1本、庫内前壁左下部穴あき

記録簿　有（H29/3～H30/12、R3/3～R4/9）

◤ タイヤ残量

単位：mm

	7	6	
	—	—	
6	5	5	5
—	—	—	—
スペア		—	—

◤ タイヤサイズ

	225/80R17.5	225/80R17.5	
	—	—	
225/80R17.5	225/80R17.5	225/80R17.5	225/80R17.5
—	—	—	—
スペア		225/80R17.5	—

素材：スチール　備考：R右外再生タイヤ装着

上物仕様

上物名	メーカー	型式「製造番号」	年式
ドライバン	新自工	「V-3036」	平成15年5月

【備考】ラッシングレール2段、庫内左右6つ、後方 4つ

【備考】

【備考】

外装状態

キャブコーション	フレーム番号	フレームのさび	飛石
有	確認済	無	亀裂

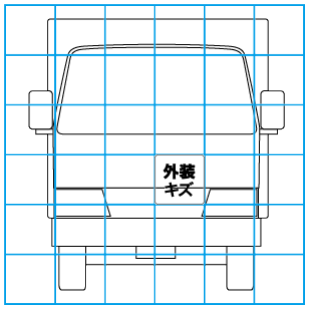

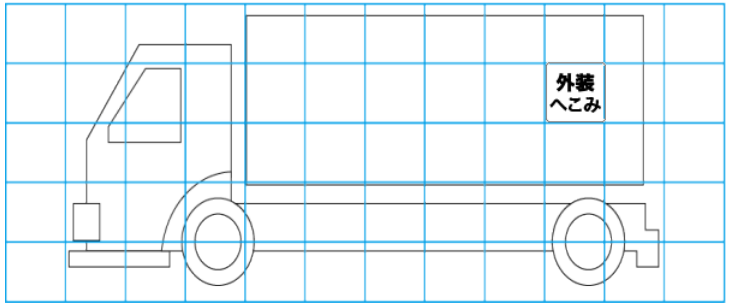

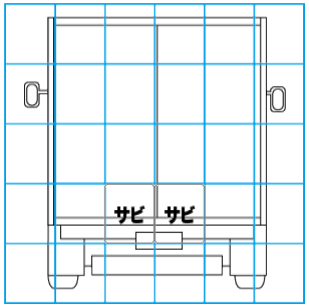

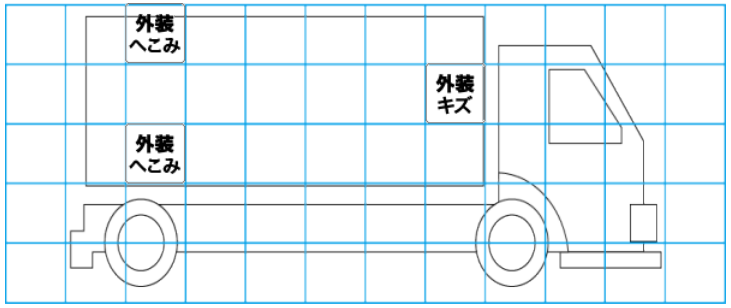

【外装】　【ボデー内】

外装キズ	外装へこみ	うき	曲がり	サビ	補修跡	割れ	庫内キズ	庫内へこみ	庫内穴あき	床汚れ