日付：R07. 04/18

# UJ GROUP 車両チェックシート　管理番号：1236044

## 車両情報

| 車名 | 初年度登録 | 型式 | 形状 | 車台番号 |
|---|---|---|---|---|
| 日野 | 平成27年3月 | TKG-FC9JJAA | 冷凍バン | FC9JJA-12718 |

| 走行 | 馬力 | シフト | ブレーキ | ボディ内寸 |
|---|---|---|---|---|
| 491,590km | 210PS/154KW | M/T　6速 | エアー | 長：5,850 mm 幅：2,150 mm<br>高：2,100 mm 門高：2,080 mm |

◎：良好　○：通常走行問題なし　△：要修理　／：装備無し　※あくまでも当社判断基準によるものです

### エンジン

| 点検項目 | 結果 | 状態 |
|---|---|---|
| 異音 | ◎ | |
| オイル混入 | ◎ | |
| オイル漏れ | ◎ | |
| 水混入 | ◎ | |
| 水漏れ | ◎ | |
| 燃料漏れ | ◎ | |
| 排気 | ◎ | |
| マフラー | ◎ | |
| ターボ | ◎ | |
| 冷却水吹返 | ◎ | |

### ミッション

| 点検項目 | 結果 | 状態 |
|---|---|---|
| ギア鳴き | ◎ | |
| ギア抜け | ◎ | |
| クラッチ | ◎ | |
| 異音 | ◎ | |
| オイル漏れ | ◎ | |
| リターダ | ／ | |

### 電装関係

| 点検項目 | 結果 | 状態 |
|---|---|---|
| エアコン | ◎ | |
| スターター | ◎ | |
| オルタネーター | ◎ | |
| P/W（運転席） | ◎ | |
| P/W（助手席） | ◎ | |
| 坂道発進装置 | ◎ | |
| 異常ランプ | ◎ | |
| オーディオ | ◎ | |
| バックカメラ | ○ | カラー、不鮮明 |
| 電格ミラー | ◎ | |
| ETC | ／ | |
| タコグラフ | ／ | |

### 上物仕様

| 点検項目 | 結果 | 状態 |
|---|---|---|
| 床材質 | / | アルミ縞板 |

### キャビン

| 点検項目 | 結果 | 状態 |
|---|---|---|
| シート | ○ | へたり、タバコ穴、擦れ、汚れ |
| ヘッドライト | ○ | ハロゲン レンズくもり |
| ウィンカー | ◎ | |
| ワイパー | ◎ | |
| ミラー | ◎ | |

### 走行関係

| 点検項目 | 結果 | 状態 |
|---|---|---|
| リーフサス | ◎ | |
| エアサス | ／ | |
| パワステ | ◎ | |
| ハンドル | ○ | 擦れ |
| 燃料タンク | ◎ | スチール 100L |

### デフ

| 点検項目 | 結果 | 状態 |
|---|---|---|
| 異音 | ◎ | |
| オイル漏れ | ◎ | |
| デフロック | ／ | |

特記事項　キャブ内キズ・汚れ、インパネポケット欠品。
エンジンキー3本、ボデーキー2本、燃料タンクキー2本。

記録簿　有（H27/6~R6/6）

### タイヤ残量

単位：mm

| | | | |
|---|---|---|---|
| | 4 | 6 | |
| | — | — | |
| 8 | 6 | 4 | 7 |
| — | — | — | — |
| スペア | | 12 | — |

### タイヤサイズ

| | | | |
|---|---|---|---|
| | 225/80R17.5 | 225/80R17.5 | |
| | — | — | |
| 225/80R17.5 | 225/80R17.5 | 225/80R17.5 | 225/80R17.5 |
| — | — | — | — |
| スペア | | 225/80R17.5 | — |

素材：スチール　備考：

## 上物仕様

| 上物名 | メーカー | 型式「製造番号」 | 年式 |
|---|---|---|---|
| 冷凍バン | トランテックス | HFCJA-FLAFDN<br>「4K20300-01」 | 平成27年 |
| 【備考】断熱リヤ75mm、サイド50mm、ラッシングレール2段、庫内灯3ケ、水抜き穴前方2ケ。<br>ボデー枠左右下側後方割れ、曲がり、リヤ台枠へコミ。門高左下曲がり、門高右下亀裂。<br>左右テール枠曲がり、右テールガード欠品、左観音扉コーナーカバー2ケ欠品。観音扉開閉硬い。 | | | |
| 冷凍機／直結 | デンソー | DS42LN-P42 | 平成27年 |
| 【備考】−32℃設定 +17℃ → −8℃（1h） 確認。稼働時間11706h | | | |
| 格納ゲート | 極東開発工業 | CG1002H-B3MRA2<br>「15T028107N」 | 平成27年 |
| 【備考】全長1570mm全幅2190mm、有効長1240mm有効幅2110mm、庫内リモコン付。 | | | |

## 外装状態

| キャブコーション | フレーム番号 | フレームのさび | 飛石 |
|---|---|---|---|
| 有 | 確認済 | 無 | 点傷有 |

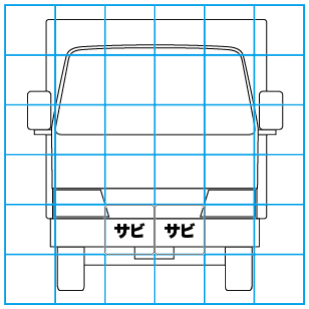


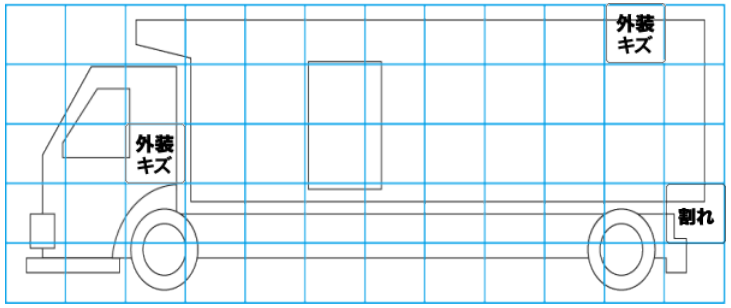


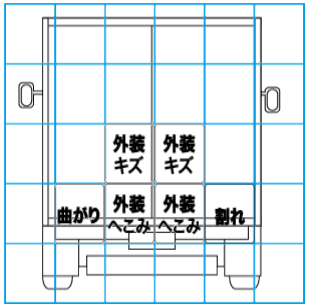


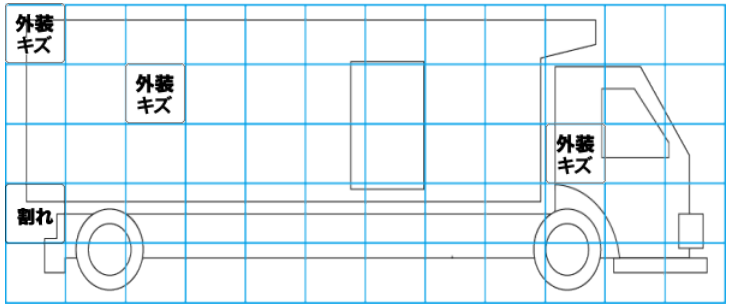


【外装】　【ボデー内】

| 外装キズ | 外装へこみ | うき | 曲がり | サビ | 補修跡 | 割れ | 庫内キズ | 庫内へこみ | 庫内穴あき | 床汚れ |
|---|---|---|---|---|---|---|---|---|---|---|