日付：R07. 04/04

UJ GROUP 車両チェックシート　管理番号：1236021

車両情報

車名	初年度登録	型式	形状	車台番号
日野	平成25年2月	TKG-FD9JLAA	アルミウィング	FD9JLA-11684

走行	馬力	シフト	ブレーキ	ボディ内寸
595,870km	210PS/154KW	M/T　6速	エアー	長：6,270 mm 幅：2,410 mm 高：2,400 mm 門高：2,330 mm

◎：良好　○：通常走行問題なし　△：要修理　／：装備無し　※あくまでも当社判断基準によるものです

◤ エンジン

点検項目	結果	状態
異音	◎	
オイル混入	◎	
オイル漏れ	○	インタークーラーホース エアドライヤー滲み
水混入	◎	
水漏れ	◎	
燃料漏れ	◎	
排気	◎	
マフラー	◎	
ターボ	◎	
冷却水吹返	◎	

◤ ミッション

点検項目	結果	状態
ギア鳴き	◎	
ギア抜け	◎	
クラッチ	◎	
異音	◎	
オイル漏れ	○	ケース 滲み
リターダ	／	

◤ 電装関係

点検項目	結果	状態
エアコン	◎	
スターター	◎	
オルタネーター	◎	
P/W（運転席）	◎	
P/W（助手席）	◎	
坂道発進装置	◎	
異常ランプ	◎	
オーディオ	／	
バックカメラ	◎	カラー
電格ミラー	◎	
ETC	／	
タコグラフ	／	

◤ 上物仕様

点検項目	結果	状態
床材質	／	木材

◤ キャビン

点検項目	結果	状態
シート	○	へたり、擦れ、 汚れ
ヘッドライト	○	ＨＩＤ、右不灯
ウィンカー	◎	
ワイパー	◎	
ミラー	○	左サイドアンダーミラー欠損

◤ 走行関係

点検項目	結果	状態
リーフサス	○	シャックル摩耗 リヤ左右
エアサス	／	
パワステ	◎	
ハンドル	○	擦れ
燃料タンク	◎	スチール 200L

◤ デフ

点検項目	結果	状態
異音	◎	
オイル漏れ	◎	
デフロック	／	

特記事項 エンジンキー１本、ボデーキー１本、燃料タンクキー１本、車幅灯右（1箇所不灯有）LED、左右タイヤ灯不灯。

記録簿　有（H27/2～R6/3）

◤ タイヤ残量

単位：mm

	12	12	
	—	—	
12	12	9	9
—	—	—	—
スペア		5	—

◤ タイヤサイズ

	225/80R17.5	225/80R17.5	
	—	—	
225/80R17.5	225/80R17.5	225/80R17.5	225/80R17.5
—	—	—	—
スペア		225/80R17.5	—

素材：アルミ　備考：

上物仕様

上物名	メーカー	型式「製造番号」	年式
アルミウイング	トランテックス	HFDLB-MBAAMH 「4KX6143-02」	平成25年2月

【備考】ラッシングレール2段、引出しフック5対、LED庫内灯3ケ、ステンレス工具箱、庫内床キズ、内張りキズ・凹み有。

【備考】

【備考】

外装状態

キャブコーション	フレーム番号	フレームのさび	飛石
有	確認済	無	点傷有

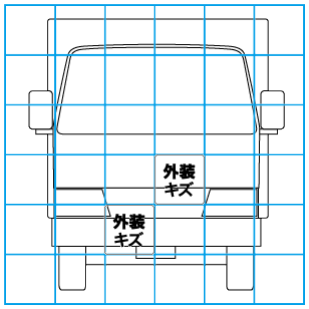

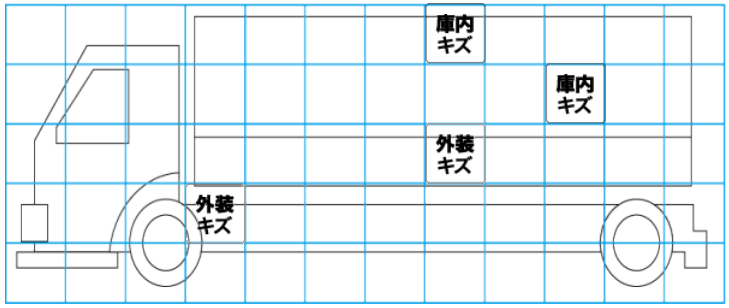

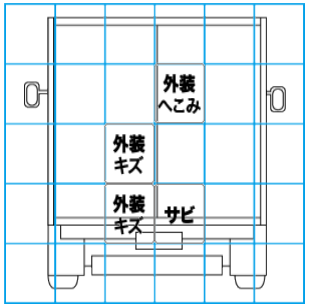

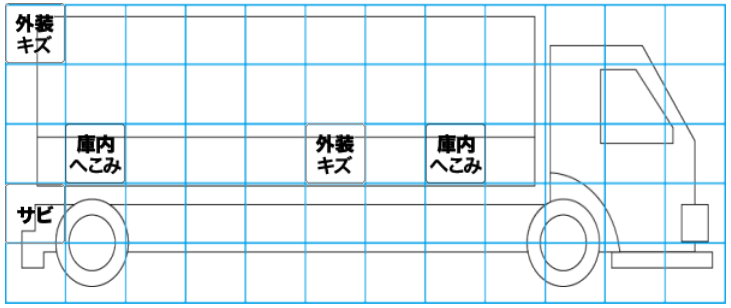

【外装】　【ボデー内】

外装キズ	外装へこみ	うき	曲がり	サビ	補修跡	割れ	庫内キズ	庫内へこみ	庫内穴あき	床汚れ