日付：R07.04/18

# UJ GROUP 車両チェックシート　管理番号：0736013

## 車両情報

| 車名 | 初年度登録 | 型式 | 形状 | 車台番号 |
|---|---|---|---|---|
| 日野 | 令和 3年3月 | 2DG-FS1AHG | 冷凍バン | FS1AH-101205 |

| 走行 | 馬力 | シフト | ブレーキ | ボディ内寸 |
|---|---|---|---|---|
| 308,101km | 380PS/279KW | セミA/T　プロシフト　１２速 | エアー | 長：9,400　mm 幅：2,270　mm<br>高：2,270　mm 門高：2,100　mm |

◎：良好　　○：通常走行問題なし　　△：要修理　　／：装備無し　　※あくまでも当社判断基準によるものです

### エンジン

| 点検項目 | 結果 | 状態 |
|---|---|---|
| 異音 | ◎ | |
| オイル混入 | ◎ | |
| オイル漏れ | ◎ | |
| 水混入 | ◎ | |
| 水漏れ | ◎ | |
| 燃料漏れ | ◎ | |
| 排気 | ◎ | |
| マフラー | ◎ | |
| ターボ | ◎ | |
| 冷却水吹返 | ◎ | |

### ミッション

| 点検項目 | 結果 | 状態 |
|---|---|---|
| ギア鳴き | ◎ | |
| ギア抜け | ◎ | |
| クラッチ | ／ | |
| 異音 | ◎ | |
| オイル漏れ | ◎ | |
| リターダ | ／ | |

### 電装関係

| 点検項目 | 結果 | 状態 |
|---|---|---|
| エアコン | ◎ | |
| スターター | ◎ | |
| オルタネーター | ◎ | |
| P/W（運転席） | ◎ | |
| P/W（助手席） | ◎ | |
| 坂道発進装置 | ◎ | |
| 異常ランプ | ◎ | |
| オーディオ | ◎ | |
| バックカメラ | ◎ | カラー |
| 電格ミラー | ◎ | |
| ETC | ◎ | 標準 |
| タコグラフ | ／ | |

### 上物仕様

| 点検項目 | 結果 | 状態 |
|---|---|---|
| 床材質 | / | アルミ<br>I型キーストン |

### キャビン

| 点検項目 | 結果 | 状態 |
|---|---|---|
| シート | ○ | 擦れ、汚れ |
| ヘッドライト | ◎ | ＬＥＤ |
| ウィンカー | ◎ | |
| ワイパー | ◎ | |
| ミラー | ◎ | |

### 走行関係

| 点検項目 | 結果 | 状態 |
|---|---|---|
| リーフサス | ◎ | リヤアブソーバー滲み |
| エアサス | ◎ | リヤエアサス |
| パワステ | ◎ | |
| ハンドル | ○ | 擦れ |
| 燃料タンク | ◎ | スチール<br>300L 300L |

### デフ

| 点検項目 | 結果 | 状態 |
|---|---|---|
| 異音 | ◎ | |
| オイル漏れ | ◎ | |
| デフロック | ◎ | |

特記事項　キャブ内汚れ、傷。インパネポケット欠品。ミラースイッチノブ欠品。リヤフロント左右アブソーバー滲み。
エンジンキー1本（マスターキー欠品）。

記録簿　有（R6/3）

### タイヤ残量

単位：mm

| | | | | |
|---|---|---|---|---|
| | 13 | 13 | | |
| | — | — | | |
| 14 | 14 | 14 | 14 | |
| 13 | 13 | 13 | 13 | |
| スペア | | 15 | — | |

### タイヤサイズ

| | | | |
|---|---|---|---|
| | 295/80R22.5 | 295/80R22.5 | |
| | — | — | |
| 275/80R22.5 | 275/80R22.5 | 275/80R22.5 | 275/80R22.5 |
| 275/80R22.5 | 275/80R22.5 | 275/80R22.5 | 275/80R22.5 |
| スペア | | 275/80R22.5 | — |

素材：アルミ　　備考：フロント・リヤタイヤサイズ違い

## 上物仕様

| 上物名 | メーカー | 型式「製造番号」 | 年式 |
|---|---|---|---|
| 冷凍バン | 札幌ボデー工業 | 20-S144 | 令和 2年 |
| 【備考】断熱：リヤ100mm・サイド75mm。ジョロダーレール4列。ラッシングレール２段。左右上部ＬＥＤ庫内灯。水抜き穴前後2対。90度ストッパー。間仕切り付。左観音式サイド扉2カ所。フェリーフウック3対。 | | | |
| 冷凍機／サブエンジン（スタンバイ付） | 菱重 | TU100SM-CN | 令和 2年 |
| 【備考】-35℃設定　+24℃　→　-3.3℃　確認（1ｈで）。2エバ。稼働時間5473ｈ。フロントエバ高さ2070mm・リヤエバ高さ2120mm。 | | | |
| | | | |
| 【備考】 | | | |

## 外装状態

| キャブコーション | フレーム番号 | フレームのさび | 飛石 |
|---|---|---|---|
| 有 | 確認済 | 無 | 飛石有(リペア 不可) |

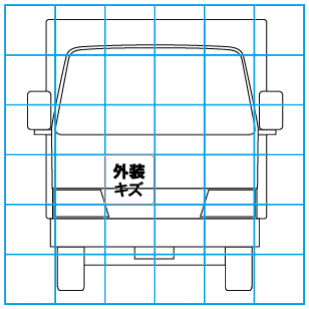


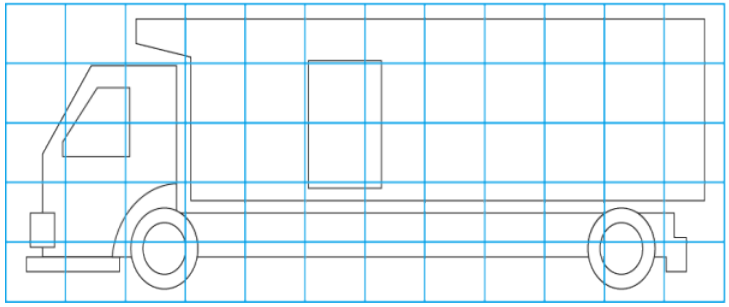

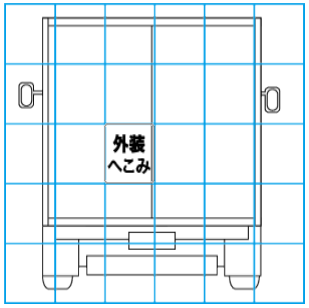


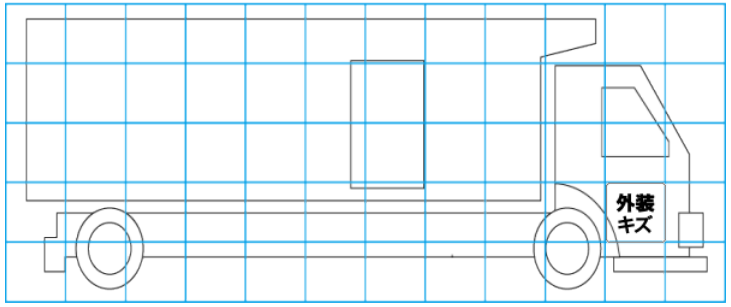


【外装】　　【ボデー内】

| | | | | | | | | | | |
|---|---|---|---|---|---|---|---|---|---|---|
| 外装キズ | 外装へこみ | うき | 曲がり | サビ | 補修跡 | 割れ | 庫内キズ | 庫内へこみ | 庫内穴あき | 床汚れ |